parkernews

Parker • Março/Abril 2006 • Ano V • Número 21

Inauguração da Divisão Filtros: nova fábrica em atividade

Nick Vande Steeg (esq) e Don Washkewicz fazem a inauguração

desenvolvimento

Triex investe em ensaios laboratoriais

parkerstore

Novas lojas: Hidroni e Gazzoni

parker mobile service

Atendimento diferenciado, com agilidade

A meta é construir relacionamentos

Rodrigo Portes, Gerente de Vendas e Marketing da Divisão Automation

Muito mais que uma simples exposição de produtos e serviços, uma feira de negócios, como o próprio nome diz, leva uma empresa a construir relacionamentos. E, é com este intuito que a Parker aposta e investe nestes eventos relevantes que, com certeza, sempre trazem ótimos resultados.

Como uma empresa líder de mercado, que possui uma gama de produtos destinados aos mais diversos segmentos, a preocupação da Parker está focada em oferecer sempre MAIS aos seus clientes. E, por isso, na edição de 2006 das duas maiores feiras da América Latina nos mercados agrícola e industrial, Agrishow e Feira da Mecânica, respectivamente, é que a Parker se faz presente, de forma marcante, como expositora.

Por ocasião da 13ª edição da Agrishow, a Parker fará a exposição da mais alta tecnologia destinada ao agronegócio, através dos inovadores produtos desenvolvidos pelas divisões Hidráulica, principalmente Linha Mobil, e Fluid Connectors, onde os visitantes poderão apreciar a montagem de mangueiras no estande.

Já na Feira da Mecânica, palco dos melhores equipamentos, produtos e serviços destinados ao setor mecânico, a Parker marcará sua presença com lançamentos da Linha Pneumática, como cilindros ISO, componentes para vácuo, válvulas proporcionais reguladoras de pressão, componentes para tratamento de ar comprimido em aço inox, além de outros destaques como produtos da SSD, empresa fabricante de inversores de frequência, recentemente adquirida para complementar a Linha Eletromecânica, além da Linha Hidráulica Industrial, Filtros Industriais, Fluid Connectors e as diversas aplicações dos componentes, demonstrando a integração e sinergia das linhas através de movimentação real no estande.

Este, então, passa a ser um convite não só para você, leitor, nos visitar nas feiras, como também para apreciar nossas próximas páginas, que trazem notícias de nossos clientes, ações da Parker por todo o Brasil, além de detalhes da cerimônia de inauguração da nova fábrica da Divisão Filtros. Desfrute deste conteúdo e aguarde a próxima edição do Parker News, que trará ainda mais novidades e o balanço geral da participação da Parker e seus parceiros nos principais eventos do país.

Boa leitura!

Capa

- Inauguração da Parker Divisão Filtros 10 e 11

Em cerimônia de inauguração, a mais moderna fábrica de filtros da América Latina oficializa suas atividades.

Desenvolvimento

- Narita 4
- Triex Sistemas 6 e 7

Parker Mobile Service

- Novo conceito de atendimento 8 e 9

ParkerStore

- Hidroni 14
- Gazzoni 15

Parceria

- Jofund 5
- Trimetal 16

ERRATA: Na edição nº 20 publicamos: na página 12, Cristiano Souza, no rodapé, quando o correto é Cristiano Souto.
Na página 15 está: "Se tratando de", o correto é "Em se tratando de". Na mesma página: "madeira cerrada", o correto é "madeira serrada"; é dispensável o termo "o que é perigoso".

Expediente • Parker News Ano V - Nº 21 - Março/Abril 2006 - Tiragem: 15 mil exemplares
Parker Hannifin Ind. e Com. Ltda - Av. Lucas Nogueira Garcez, 2181 - Esperança
Caixa Postal 148 - CEP: 12325-900 - Jacareí-SP - Tel.: 12 3954-5100 - Fax: 12 3954-5262
e-mail: parkernews.brazil@parker.com
Conselho Editorial • Divisão Automation - Mauro Domingos de Moraes • Divisão Fluid Connectors - Cezar Yasuoka • Divisão Filtration - Sérgio Monteiro • Divisão Hydraulics - Gilberto Schneider • Divisão Seals - Luís Biral • Centro de Serviços Aerospace - René Nardi
Jornalista Responsável - Lindsey Bueno - MTb 41.854 - Colaboração: Janaina Lacerda
Projeto Gráfico e Diagramação - Cabrillano Comunicações
Fotos - Arquivo Parker Hannifin e Clientes

Parceria baseada além de rótulos

A nova Roll Fed MZ

Empresa líder no mercado de rotuladoras, com tradição, qualidade e reconhecimento, não poderia deixar de figurar no ranking de parceiras da Parker. A Narita, um exemplo de sucesso, reconhece e aprova essa tecnologia.

Há 13 anos fabricando rotuladoras, a Narita desenvolveu, há três anos, as rotuladoras Roll Label, agora denominadas Roll Fed. A empresa adotou em seus projetos produtos da Linha Eletromecânica Parker, que passou a ter exclusividade no projeto da Rotuladora Roll Fed MZ , hoje, uma grande promessa da linha de máquinas.

A Roll Fed MZ é destinada a rotular frascos com rótulos BOPP (plásticos), e tem uma forma de rotular distinta da qual existia no mercado nacional e mundial. "O que podemos adiantar é que se trata de uma máquina muito mais inteligente do que todas que existem hoje, temos nos surpreendido a cada dia", diz Alessandro Carlo Angeli, Diretor da Narita, que ainda acrescenta: "nesse modelo, usamos uma interface POP (Parker Operator Panel), Drive para Servomotores Compax 3, motor SMH 82 e os cabos, todos produtos Parker".

A parceria entre Narita e Parker surgiu há dois anos "quando a Parker iniciou um trabalho muito bom aqui dentro, então achamos que aquele seria o momento oportuno para migrar para a Linha Eletrômecânica", diz Angeli. Para o diretor, a presença de profissionais da Parker durante o desenvolvimento das rotuladoras trouxe muitos benefícios para a empresa. "Em primeiro lugar em termos econômicos, nós não temos preocupação nenhuma em desenvolvimentos de softwares. Outro ponto é a questão estratégica, pois, a partir do momento que eu tenho um funcionário da Narita desenvolvendo softwares, o universo que essa pessoa tem para pesquisar é muito menor do que um profissional da Parker, que é uma empresa mundial e consegue agregar a experiência de outros clientes, ou seja, trazer conhecimento mundial para nosso sistema", afirma Angeli.

Hoje, é muito difícil encontrar no país fabricantes de produtos de limpeza ou mesmo de refrigerantes que não utilizem máquinas rotuladoras produzidas pela Narita. A marca é, sem dúvida, sinônimo de expansão no mercado.

Linha Eletromecânica tem exclusividade no projeto

Alessandro Carlo Angeli (esq.) e Adilson Oliveira, Vendas Externas da Parker

Jofund: reposição certa com automação precisa

Revolucionar constante e sustentavelmente a produção e a comercialização de autopeças no mercado mundial. Com este conceito é que a Jofund, fabricante dos discos de freios Fremax, situada em Joinville (SC), faz-se presente e alcança uma visibilidade no mercado de reposição.

Além de atender ao mercado nacional, a empresa possui mais duas unidades de negócios para suprir os países latino-americanos e europeus: a EuroExpo, sediada na cidade de Buenos Aires, Argentina, e a EuroBrakes, distribuidora oficial em Roterdã, Holanda. As duas unidades comercializam com os clientes locais 35% do que é produzido na matriz brasileira.

Neste ano, a meta da Jofund, líder no mercado de reposição na América do Sul, é consolidar sua atuação nos países da América do Norte, onde iniciou as atividades em 2004. No Brasil, detém 60% de Marketing Share e possui mais de 900 modelos de discos de freios das mais diferentes montadoras mundiais. Desde 2004, a empresa é fornecedora original dos discos de freios da Stock Car.

Com tanto destaque nesse promissor mercado da reposição, a Jofund necessitou de fornecedores que oferecessem componentes de alta tecnologia para agregar melhor desempenho às suas máquinas, o que determinou a escolha pela Parker como parceira. Há 10 anos, a Acel, distribuidor autorizado Parker da região, é responsável por oferecer solução adequada e completa aos equipamentos fabricados. As válvulas e cilindros pneumáticos e hidráulicos, kits de reparo (vedações), mangueiras, conexões e filtros fornecidos fazem toda a automação das máquinas Jofund.

"Precisamos de componentes com boa qualidade e, principalmente, com maior durabilidade para nossas máquinas, e a marca Parker tem uma boa aceitação no mercado. Estamos muito satisfeitos com a parceria também pelo atendimento e assistência técnica, que são muito eficazes", pontua Osmar Cisz, Supervidor de Manutenção da Jofund.

Com a parceria, o intuito da Acel é acompanhar o crescimento da Jofund para que a empresa possa alcançar sua principal meta de ser um dos três maiores fabricantes de discos e tambores de freio no mercado mundial.

Do processo de fundição ao produto final

Matriz brasileira

Linha Eletromecânica gara e segurança em ensaios lab

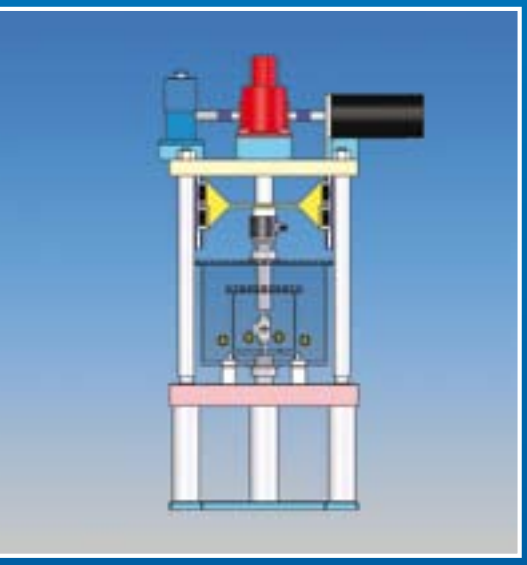

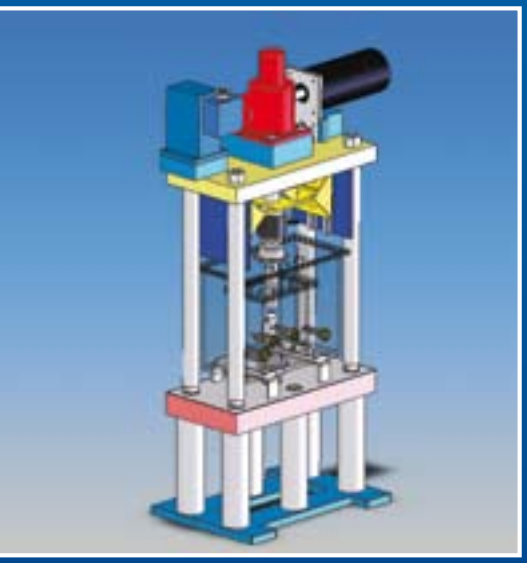

Desenho tridimensional da Máquina Universal de Ensaios

Com a avançada tecnologia com que lidam as indústrias atualmente, é mais que correto afirmar que o desempenho de máquinas e o desenvolvimento de um mercado dependem da utilização de diversos materiais confiáveis para garantir condições operacionais seguras.

Como realidade da indústria de petróleo e gás, onde acidentes por desgastes ou má qualidade de materiais têm gravíssimos impactos sobre o meio ambiente e sobre a segurança das pessoas, empresas do ramo investem muito em pesquisas e análises periódicas da qualidade dos diversos tipos de ligas metálicas como o aço, usado na construção de plataformas, oleodutos, gasodutos, navios e refinarias. Instituições como a ASTM (American Society for Testing and Materials), NACE International – The Corrosion Society, ABNT (Associação Brasileira de Normas Ténicas) criaram normas específicas para este fim e, seguindo as mesmas, empresas desenvolveram máquinas para realizar os ensaios, durante as pesquisas. Dois modelos de equipamentos podem ser destacados: o primeiro, conhecido como BTD (Baixa Taxa de Deformação) submete os corpos de prova a cargas cíclicas ou contínuas, com baixíssimas velocidades de tração, na faixa de 19^{-9} a 10^{-6} mm/seg. Estas máquinas normalmente usam motores DC, caixa de redução, acessórios, sensores, autoclaves, garras, célula de carga e LVDT (sensor de deslocamento). Neste caso, quando o ensaio é cíclico, um ciclo de carga pode durar horas.

Outro tipo de máquina emprega tecnologia hidráulica, e a fim de levar a solução mais adequada aos clientes, a Triex Sistemas, atualmente Integradora da Linha Eletromecânica Parker, instalada no Rio de Janeiro (RJ), começou a trabalhar, em 2001, com o Cenpes (Centro de Pesquisas da Petrobras) no desenvolvimento de software e hardware eletrônico para sistemas de ensaios de corrosão.

Em uma evolução constante, em 2002, a empresa desenvolveu para o INT (Instituto Nacional de Tecnologia) uma máquina tipo BTD para ensaios de até 10 toneladas. Em 2004, a Triex foi contratada pelo departamento de Engenharia Metalúrgica e de Materiais da UFRJ (Universidade Federal do Rio de Janeiro) para desenvolver uma máquina para ensaios de fadiga de cinco toneladas. Na ocasião, com o objetivo de criar uma solução mais barata, custo de manutenção e demanda por espaço físico menores e maior precisão de controle do movimento, a Triex Sistemas optou por usar servomotores no lugar de sistemas hidráulicos. Foi desenvolvida uma máquina baseada na Série MHA 145 de servomotores e na família Compax 3 de drivers/controladores da Parker. Este equipamento é capaz de fazer testes cíclicos lentos e rápidos na faixa de alguns Hertz, o que permite cobrir

nte precisão oratoriais

a grande maioria dos ensaios. "Além disso, em virtude da alta resolução dos "encoders", que são transmissores de sinais, usados nos sistemas da Parker, é possível controlar movimentos com precisão de milésimo de milímetro, o que é muito importante em ensaios onde se exige a aplicação de carga constante, independente do deslocamento", ressalta Filson Bellan Lee, Projetista da Triex.

A partir da experiência adquirida com estes desenvolvimentos, atualmente a Triex Sistemas desenvolve uma nova máquina capaz de fazer ensaios tanto em baixa taxa de deformação, na faixa de 10^{-9} até 10^{-4} mm/s, como também em velocidades mais altas, medidas em Hertz. Esta, conhecida como Máquina Universal de Ensaios, utiliza servomotores Parker da Série MHA 205 para alta velocidade e servomotores da Série SMH 60, acoplados a uma caixa de redução, para testes de baixa velocidade. Nos dois casos são empregados os "drivers"/ controladores da família Compax 3 da Parker.

A UFRJ está construindo, com financiamento da Petrobras, um grande laboratório de pesquisa na área de metalurgia e ensaios não destrutivos que irão utilizar muitas Máquinas Universais de Ensaios, equipadas com diversos acessórios, para realizar simultaneamente ensaios em variadas condições de carga, velocidade, pressão, temperatura e meio corrosivo. "Alguns testes podem durar dias ou semanas e, normalmente, vários corpos de prova do mesmo tipo e material precisam ser submetidos ao mesmo ensaio para se conseguir valores médios mais representativos do comportamento dos materiais. Por isso, é muito importante que um centro de pesquisa possa utilizar uma máquina versátil capaz de realizar diversos tipos de ensaios, ocupando pouco espaço físico e com baixo custo de manutenção. Com várias máquinas, um laboratório pode terminar mais rápido o ensaio e garantir que o cliente final defina logo suas decisões de compra", enfatiza o projetista.

São esses resultados positivos que, aliados às expectativas de atendimento total das necessidades do mercado, tornam a parceria entre a Triex Sistemas e a Parker tão promissora.

Compax 3

MHA 205

MHA 145

SMH 60

Parker Mobile Service: novo conceito de atendime

Instalações internas do Parker Mobile Service AgroAmazônia

Cada vez mais flexível, o atendimento diferenciado que a Parker oferece tem proporcionado o estreitamento de parcerias e superado as expectativas dos clientes. O Parker Mobile Service é um exemplo desta ação que já se dissemina para algumas regiões do país.

Por se tratar de uma unidade volante, além de atender às carências específicas de cada localidade, o veículo promoverá um atendimento mais eficaz, com qualidade e agilidade.

Com o propóstio de acompanhar a expansão dos negócios o distribuidor autorizado AgroAmazônia, situado em Sapezal (MT), estreou o novo conceito de atendimento personalizado e investiu na preparação do caminhão F350, a fim de que o veículo tivesse toda a estrutura adequada para suprir as necessidades da aplicação agrícola, uma vez que a atuação da maioria dos clientes localizados naquela região está voltada para esse segmento.

O Parker Mobile Service AgroAmazônia atuará no atendimento das linhas Fluid Connectors, Filtros e Seals (Kits de Reparos da Linha Mobil), em todo o Estado do Mato Grosso, oferecendo cortes, prensagens e montagens de mangueiras de 01, 02 e 04 tramas, limpeza de elementos filtrantes e de fluidos hidráulicos e adaptações de montagens de mangueiras e conexões.

"A expectativa da Parker é expandir a abrangência da empresa no Brasil, principalmente no mercado agrícola, executar a excelência no atendimento em campo e elevar as vendas no mercado de Aftermarket, aumentando o Market Share", comenta o Consultor de Vendas da Parker, Turíbio Lombardi.

A Martins & Mansano, distribuidor autorizado de Bauru (SP), foi a outra empresa a adotar e aplicar o novo conceito, acrescentando hidráulica, pneumática e válvulas solenóide na estrutura. O veículo, adaptado à região de atuação focada em manutenções industriais, além de ser um estoque avançado para os clientes, presta um serviço de qualidade incalculável devido à variedade e disponibilidade dos produtos.

nto

"Nossos clientes sempre solicitaram um atendimento diferenciado quando fazem paradas programadas para manutenção, ou quando estão em fase final de implantação de equipamentos ou ampliações. Um momento em que a agilidade no atendimento é extremamente importante. O Parker Mobile Service surgiu para atender a esta necessidade", enfatiza Geraldo Mansano, Diretor da Martins & Mansano.

Uma vez nas instalações do cliente, mangueiras poderão ser montadas no próprio veículo, que possui máquinas de cortar e prensar, além do estoque de mangueiras e conexões. Além disso, o Parker Mobile Service será "abastecido" de acordo com o agendamento do cliente, com equipamentos hidráulicos, pneumáticos, conexões de alta e baixa pressão, vedações, filtros industriais etc., atendendo à necessidades específicas.

Em qualquer que seja a área de atuação, o veículo elimina as maiores dificuldades enfrentadas pelos clientes. Por exemplo, as usinas esperam o veículo para as "reformas de paradas" da área industrial e automotiva (colheitadeiras de cana), já o segmento florestal, quando pára os caríssimos equipamentos para manutenção preventiva, quer a facilidade da disponibilidade de estoque no campo, e as indústrias, de um modo geral, nas paradas programadas querem reparar seus equipamentos o mais rápido possível, pois cada minuto representa grandes prejuízos.

Por ocasião da Agrishow 2006, os visitantes da feira puderam apreciar o Parker Mobile Service, em exposição no estande da Parker durante todo o evento.

Novo veículo em frente à ParkerStore Martins & Mansano

Evento de inauguração da n
Fitros e escritórios do Gru

Em cerimônia realizada no dia 22 de março, a Parker Hannifin fez a inauguração de sua nova fábrica da Divisão Filtros, em São José dos Campos (SP).

Ricardo Machado, Presidente do Grupo Latino Americano, Nick Vande Steeg, President & Chief Operating Officer, e Don Washkewicz, Chairman & Chief Executive Officer, oficializaram o evento com discurso que abordou toda a atuação da empresa no mundo e a infra-estrutura da nova planta fabril.

"A Excelência no Serviço ao Cliente exige capacidade produtiva representada por fábricas bem equipadas com maquinário moderno, de alta tecnologia e elevada produtividade. Esta nova fábrica tem todos os requisitos para isso. O crescimento dos negócios, com área significativamente maior que a da anterior e com possibilidade de ser expandida em mais 38%, aliado ao contínuo desenvolvimento de produtos inovadores, sistemas integrados que garantam ao cliente a solução para suas necessidades, além de uma rede de distribuição forte promoverão o crescimento lucrativo", discursa Ricardo Machado.

Discursos de Ricardo Machado (1), Nick Vande Steeg (2) e Don

Convidados assistem ao vídeo em homenagem a Patrick Parker e, em seguida, realizam o "plant tour" pelas novas instalações

Após o tradicional corte da fita simbólica realizada por Don Washkewicz, Nick Vande Steeg, John Oelslager, Presidente do Grupo "Filtration", Eduardo Cury, Prefeito de São José dos Campos, e o descerramento da placa inaugural, que homenageia Patrick Parker - Presidente Emérito, filho do fundador da Parker – os convidados seguiram para o auditório, onde assistiram a um filme sobre a trajetória de vida do homenageado. Dando continuidade ao evento, um "plant tour" nas novas instalações possibilitou que os convidados conhecessem toda a fábrica. A cerimônia foi finalizada com um brinde em comemoração às novas instalações.

Entre os presentes no evento, dirigentes da Parker Brasil, Estados Unidos, Argentina, Chile, África do Sul, além de Eduardo Cury, Prefeito Municipal, Riugi Kojima, Vice-prefeito e Secretário de Desenvolvimento Econômico de São José dos Campos, Toshihiro Yoshida, Assessor do Secretário de Desenvolvimen-

ova fábrica da Divisão po Latino Americano

Washkewicz (3) iniciam a cerimônia

to Econômico, José Cividanes, representante do CIESP Regional, a vereadora Dulce Rita, o Comandante da PM, Cláudio Miguel Marques Longo, principais distribuidores autorizados da Parker Brasil e representantes dos principais clientes.

As atividades da nova planta, considerada a mais moderna fábrica de filtros da América Latina, foram oficializadas durante a cerimônia de inauguração.

Novos conhecimentos e técnicas em prática

Pela primeira vez visitando a planta fabril da Johnson&Johnson, em São José dos Campos (SP), o Parker Road Show acentuou ainda mais a implantação do programa ME² (Manufacturing Equipment Excellence) na empresa. Este programa, segundo Paulo Silveira, Coordenador do Projeto, busca a excelência nos processos de manutenção, visando maior disponibilidade dos equipamentos produtivos.

A exposição itinerante levou as soluções Parker aos funcionários da empresa, em sua maioria profissionais do setor de Manutenção, que puderam apreciar na íntegra o que os componentes têm a oferecer e facilitar os processos dentro da Manufatura.

Confira as declarações de alguns dos visitantes do Parker Road Show:

Visitantes do Parker Road Show

Luiz Antônio Galvão, Mecânico

"Muito bom estar em contato com novas tecnologias e inovações existentes no mercado, que são fundamentais para nosso desenvolvimento.

Normalmente, quando buscamos solução para nossos problemas, temos contato com os lançamentos pela Internet, e com a visita do Parker Road Show tivemos a facilidade de visualizar melhor os produtos e nos aproximar de outros.

Por exemplo, no momento eu tenho uma área onde é preciso fazer uma lubrificação centralizada e necessito de um sistema compacto, por conta do espaço físico. Depois dessa visita, vi que o problema pode ser resolvido com um produto Parker, o qual se encaixa perfeitamente à aplicação".

Eliseu Oliveira Campos, Operador de Produção

"Para nós, funcionários, a visita do Parker Road Show foi ótima porque todos tiveram acesso a novos conhecimentos, além de técnicas aplicadas na prática. Quando precisamos de informação pesquisamos em catálogos, e isso é uma coisa superficial. Com a visita, tivemos contato direto com os produtos e atendimento da equipe. O nome Parker é bem conhecido em toda a Johnson&Johnson e essa iniciativa cria uma relação de proximidade, parceria, além de ficarmos mais familiarizados com a tecnologia".

Paulo Bastos da Cunha, Mecânico

"Agregou mais informações para o nosso dia-a-dia dentro da fábrica. Os funcionários da Manutenção têm que estar atentos a tudo que acontece no mercado.

Eu não conhecia muito os produtos Parker e, com a visita do Parker Road Show, pude apreciar de perto e expandir meus conhecimentos. Acho muito importante conhecer novas tecnologias. A Johnson&Johnson investe bastante em qualificação para os funcionários e facilita muito nosso acesso às informações. Essas parcerias são muito importantes".

Pelo Brasil afora

Data	Local	Cidade
18 a 20 de janeiro	Maggion	Guarulhos (SP)
23 a 27 de janeiro	Petrobras	Macaé (RJ)
30 de janeiro a 03 de fevereiro	Rulli	Guarulhos (SP)
06 a 10 de fevereiro	Pirelli	Santo André (SP)
13 a 17 de fevereiro	FEVA	Cotia (SP)
20 a 24 de fevereiro	Johnson&Johnson	São José dos Campos (SP)
09 e 10 de março	AGCO	Santa Rosa (RS)
13 a 17 de março	Feira Expodireto	Não me Toque (RS)
20 e 21 de março	Universidade de Caxias do Sul	Bento Gonçalves (RS)
23 e 24 de março	Universidade de Caxias do Sul	Caxias do Sul (RS)
27 e 28 de março	Universidade ULBRA	Canoas (RS)
29 a 31 de março	Parker Cachoeirinha	Cachoeirinha (RS)
03 e 04 de abril	SENAI	Jaraguá do Sul (SC)
05 e 06 de abril	WEG Motores	Jaraguá do Sul (SC)
10 e 11 de abril	SENAI	Joinville (SC)
12 e 13 de abril	Escola Técnica Tupy	Joinville (SC)
24 a 28 de abril	CEDUP - Escola Técnica (CIS)	Blumenau (SC)

AGCO

Expodireto

SENAI Jaraguá do Sul

WEG Motores - Jaraguá do Sul

Airton José Monteiro, Engenheiro da Qualidade, AGCO Santa Rosa.

"O Parker Road Show serviu de cenário para a demonstração prática das características e benefícios dos produtos Parker, complementando, assim, às exposições teóricas. O evento já apresenta resultados positivos em todos os segmentos da AGCO, principalmente na linha de montagem e pré-montagem de componentes hidráulicos, onde os efeitos foram praticamente imediatos, pois já tivemos até sugestões de melhorias. É muito interessante nos depararmos com o funcional do produto, de todo o sistema e, nada melhor, do que o próprio fabricante para explicar".

Luis Simas, Engenheiro da Petrobras responsável pela visita.

"O objetivo da visita foi cumprido porque temos uma área nova, de mistura de cimento com sílica, para concretagem dos poços de petróleo, que está sendo instalada com tecnologia pneumática 100% Parker. A palestra demonstrou conteúdo essencial para os profissionais de Manutenção".

Hidroni: atendimento especial ao MT

Qualidade com preço justo e pontualidade de entrega foram os principais motivos que levaram a Hidroni, empresa especializada em peças e serviços em equipamentos hidráulicos, a investir em um novo conceito de vendas e atendimento.

Instalada em Rondonópolis (MT), a empresa faz-se presente no mercado oferecendo alta tecnologia para execução de serviços em equipamentos hidráulicos a clientes das regiões central e sul do Estado.

Distribuidor autorizado Parker desde outubro de 2005, a Hidroni atende às necessidades do mercado em que atua, predominantemente agrícola, através de produtos das linhas Pneumática, Fluid Connectors e Hidráulica Mobil, oferecendo solução completa ao segmento de maquinário agrícola destinado ao cultivo de grãos, algodão e cana-de-açúcar. "As peças e os serviços oferecidos são submetidos a rigorosos testes de funcionamento, o que nos permite oferecer uma garantia de seis meses, independentemente de horas trabalhadas ou quilômetros rodados. Além disso, possuímos uma equipe de vendas treinada e atualizada para o bom atendimento de nossos clientes e veículos para visitas e assistência técnica especializada, com mecânicos treinados na fábrica", comenta Álvaro Luis Fruet, Diretor da Hidroni.

Inaugurada em janeiro, a Hidroni ParkerStore traz positivas expectativas de vendas à região matogrossense. "Nossa meta está focada em aumentar nossas ações e opções de produtos aos clientes, sempre com a máxima qualidade", enfatiza o diretor.

Um coquetel para os convidados, como os representantes da Parker Cezar Yasuoka, Gerente de Vendas e Marketing da Divisão Fluid Connectors, e Turíbio Lombardi, Consultor de Vendas, oficializou a atuação da nova loja.

Álvaro Luis Fruet e a equipe da Hidroni

Gazzoni aposta no diferencial

A experiência de mercado da Gazzoni, que iniciou suas atividades em 1980 no ramo de autopeças como prestadora de serviços de bombas injetoras, fez com que a empresa ampliasse suas atividades e representação e, hoje, se destaca com a distribuição de peças no atacado, disponibilizando as linhas de produtos desenvolvidos pela Parker, ZF, Delphi, Borgwarner, TRW, DHB, Koyo, entre outros.

Sediada em Campo Grande (MS), a Gazzoni atende às necessidades de clientes de todo o Estado seguindo sua estratégia expansionista de acompanhar o progresso utilizando o que a alta tecnologia oferece, bem como distribuir produtos originais de alta qualidade, mantendo sempre a característica de confiabilidade e segurança.

Por esse motivo foi que a Gazzoni investiu em um novo conceito de vendas, a fim de oferecer um atendimento diferenciado ainda mais ágil e eficaz. Em abril, a empresa inaugurou sua ParkerStore, que oferece as soluções completas que os clientes da região procuram.

"Somos um distribuidor autorizado Parker desde outubro de 2005 fornecendo componentes das linhas Fluid Connectors e Hidráulica Mobil, mas a idéia de oferecer mais ao mercado do Mato Grosso do Sul, que hoje se divide em 60% agrícola, 30% pecuária e 10% industrial, nos levou a investir nessa nova loja, a fim de suprir às necessidades de todos os clientes com qualidade, garantia e assistência técnica indiscutíveis", comenta João Gazzoni, Diretor da empresa.

Em um evento informal, a inauguração da Gazzoni ParkerStore contou com a presença de profissionais da nova loja e Turíbio Lombardi, Consultor de Vendas da Parker.

"Assim como a Gazzoni, diversos clientes caminham, ao longo dos anos, para o engrandecimento de sua empresa oferecendo produtos diferenciados que possam suprir às diversas necessidades do mercado. E é por isso que sempre trabalhamos com parcerias que apresentam um diferencial: a Parker é uma delas", finaliza Gazzoni.

Um grande nome por trás de grandes marcas

Cilindro P1E-G

Válvulas PVN

Fundidora de Placas para Baterias

Cilindro P1A

FRL

No dia-a-dia é muito comum o consumidor se deparar com uma prateleira de produtos e priorizar um nome mais conhecido e de qualidade atestada, antes de concretizar sua compra. Porém, nem todos conhecem alguns nomes que são determinantes na qualidade do produto final. Esse é o caso da Trimetal, instalada em Santa Cruz do Rio Pardo (SP), que desponta como uma das principais fabricantes de máquinas para baterias automotivas e tracionárias.

Atendendo a todo o território nacional, com destaque para a região Sul, a Trimetal possui uma carteira de clientes que representam grandes marcas no mercado como Baterias Moura, Indústria ERBS, Plajax, Acumuladores Buricá, Baterias Real etc.

Parte dessa atuação da empresa tem o respaldo da Parker, responsável pela automação das máquinas através dos cilindros, válvulas, conexões, tubos, FRLs, componentes que garantem a rapidez e eficácia necessárias às máquinas Trimetal.

"Iniciamos a parceria com a Parker, em 2004, devido à boa referência que dispõe no segmento de componentes pneumáticos. Estamos satisfeitos com essa parceria, por se tratar de um produto de alta qualidade e reconhecimento no mercado, mantendo uma boa relação comercial. Por isso, trabalhamos preferencialmente com produtos Parker, em função dos bons resultados obtidos", diz Elcio José Belei, Diretor Administrativo.Diante dessa realidade, Parker e Trimetal fazem jus à expressão: "por trás de grandes marcas, grandes nomes".

Elcio Belei, Válber Luvisotto e Ricardo Luvisotto, ambos diretores técnicos da Trimetal

G.E.M.A.G. 2006: intercâmbio mais que satisfatório

Com o objetivo principal de propiciar a troca de tecnologia, informações de novos produtos e, principalmente, o intercâmbio técnico/comercial, o G.E.M.A.G. – "Global Engineering and Marketing Action Group", ocorrido nos dias 19 e 20 de abril, reuniu mais de 20 participantes.

Esse encontro mundial reuniu representantes do Grupo Racor de todo o mundo, liderados por Peter Propoff, Vice-presidente do Grupo de Filtração e Gerente Geral Mundial da Divisão Racor.

Por ser uma reunião itinerante que ocorre três vezes ao ano, profissionais de todo o mundo têm a oportunidade de conhecer e realizar intercâmbio em diversas plantas fabris. A nova fábrica da Divisão Filtros, em São José dos Campos (SP), foi uma das escolhidas para sediar o primeiro encontro de 2006.

"De suma importância, o evento proporcionou que fechássemos acordo de exportação de produtos para a Inglaterra, Coréia, Tailândia e América Latina", pontua Sérgio Monteiro, Gerente Geral da Divisão Filtros.

A recepção da equipe brasileira aos profissionais estrangeiros durante o G.E.M.A.G foi ressaltada, por Peter Propoff a Sérgio Monteiro, com extrema satisfação. "Obrigado à Parker Divisão Filtros por sediar este evento. A equipe de profissionais brasileiros foi uma perfeita anfitriã. Cada detalhe foi organizado com perfeição".

Adaptação às exigências do mercado

Em seminário realizado nas instalações da Parker, em São Paulo (SP), integrantes da equipe de Vendas e Engenharia da Divisão Filtros receberam a visita de Anthony McAdams, Gerente de Produtos da Divisão Racor, situada em Modesto (EUA), que, em sua explanação, focou o desenvolvimento de novos produtos para a separação de água e contaminantes do óleo diesel, tendo em vista atender às especificações severas impostas pelos novos motores eletrônicos. "Devido às altas pressões de trabalho das novas bombas injetoras, o desenvolvimento de novos elementos filtrantes fez-se necessário", comenta Sérgio Monteiro, Gerente Geral da Divisão Filtros.

Monteiro ressalta também o fato da equipe de Vendas já estar preparada para oferecer o suporte adequado aos clientes, uma vez que a Engenharia da divisão está finalizando o desenvolvimento dos novos elementos filtrantes. "Paralelamente a esse projeto destinado aos motores eletrônicos, estamos desenvolvendo novas versões para os atuais Aquabloc 1, 2 e 3, com novas resinas que conferirão aos filtros maior estabilidade e garantia de eficiência ao longo da vida útil do produto".

Encontro de Parker Fornecedores

Estreitar o relacionamento e apresentar aos seus parceiros o potencial de crescimento da Divisão Filtros, foram os principais motivos que levaram o Departamento de Suprimentos da fábrica a realizar o 1º Encontro de Fornecedores.

O evento, que visa encontrar formas de otimização de custos entre a Parker e os fornecedores de componentes e sub-conjuntos, reuniu 55 representantes de empresas parceiras, que obtiveram mais conhecimentos sobre o processo produtivo da Divisão Filtros no Brasil.

Tecnologia que se fabrica e se utiliza

Antonio da Silva, Eletrônico (esq.) e Luiz Antonio

Ampliar conhecimentos sobre os produtos e suas aplicações foi o principal objetivo do curso ministrado pela Especialista de Produto da Linha Eletromecânica, Juliana Klas, aos profissionais do Departamento de Manutenção da Parker Hidráulica, em Cachoerinha (RS).

Realizado entre os dias 20 e 24 de março, o curso, intitulado Tecnologia Básica de Eletromecânica, agregou aos funcionários mais conhecimentos sobre componentes Parker aplicados na própria fábrica como CTCs, drives, servomotores, IHMs, motores de passo, entre outros, utilizados nas retíficas, têmperas por indução, linha de lavagem e pintura de cilindros, solda fricção etc.

"A importância de utilizar Parker nos equipamentos da Produção nos dá uma condição de usufruir de componentes com excelente qualidade e custo baixo, pois temos reposição rápida e assistência técnica "em casa". Esperamos, num futuro bem próximo, padronizar o maior número possível de máquinas com nossos componentes", enfatiza Luiz Antonio, Coordenador de Manutenção.

Responsabilidade com destino certo

LAR FRATERNO DA ACÁCIA

A desativação da fábrica Divisão Filtros, em Jacareí (SP), teve seu lado positivo em relação à comunidade e acentuou o conceito de responsabilidade social. Por ocasião da transferência, todo o mobiliário da Parker foi doado para o Lar Fraterno da Acácia, situado na mesma cidade, onde residem 31 idosos.

Com o valor arrecadado da venda dos móveis, a instituição conseguiu eliminar mais uma porcentagem do montante destinado à obra recentemente realizada, a qual resultou em novos sanitários para o asilo. "É muito importante uma indústria tão bem conceituada como a Parker focar suas ações de responsabilidade social em gestos que beneficiem quem realmente precisa. Só temos a agradecer", exclama João Paulo Jacob, Presidente do Lar Fraterno da Acácia.

O contato com a instituição foi realizado através do distribuidor autorizado da região, Qualyfiltros. "O Lar Fraterno da Acácia é uma instituição reconhecida pelos órgãos governamentais como sendo de utilidade pública e, assim, apta a receber o donativo feito, de forma legal e integralmente contabilizado. A Parker, além de cumprir seu papel de empresa socialmente responsável, colaborou com os idosos que lá residem e recebem toda assistência, como alimentação, enfermagem 24 horas, fisioterapia, medicamentos e, sobretudo, afeto", diz Sérgio Rodrigues, Diretor da Qualyfiltros.

Parker Road Show

Nossa tecnologia em todos os cantos do Brasil

O Parker Road Show leva todas as soluções e novidades que a Parker oferece para várias cidades e Estados brasileiros.

As visitas são feitas em empresas e instituições de ensino, onde profissionais e alunos podem conferir de perto os produtos e a total integração das linhas para movimento e controle. Se você ainda não viu, espere, pois é bem provável que ele esteja a caminho.

training.brazil@parker.com
www.parker.com.br

Parker

www.parker.com.br